DETALHE DAS TAMPAS

ESCALA 1:10

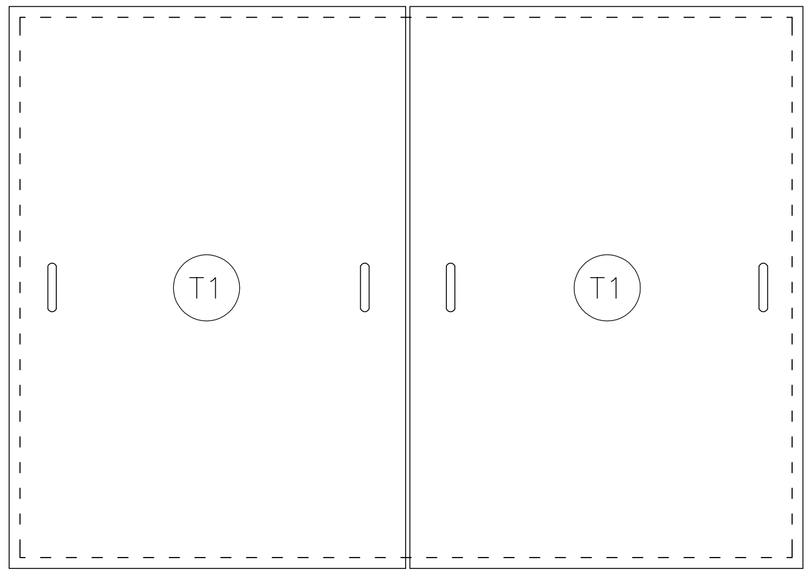

DETALHE T1

ESCALA 1:10

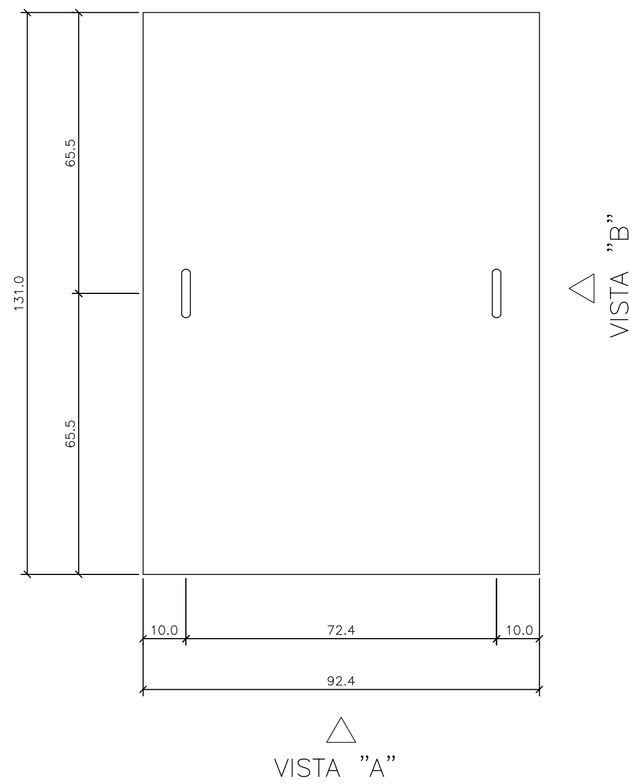

DETALHE "A"

ESCALA 1:2.5

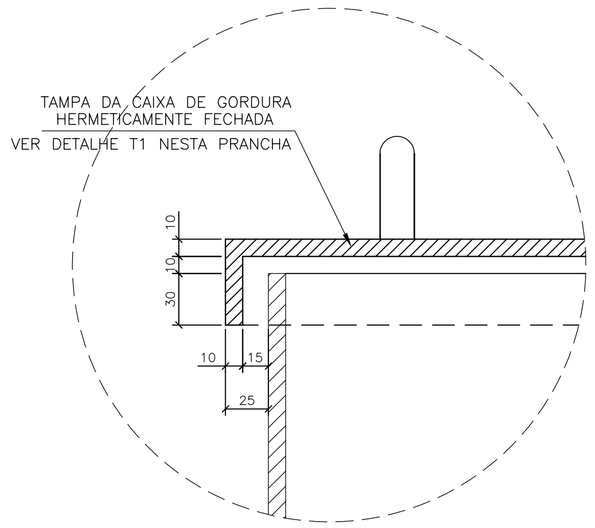

VISTA "A"

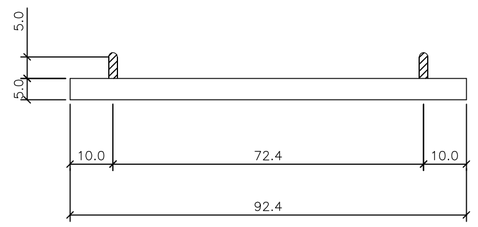

VISTA "B"

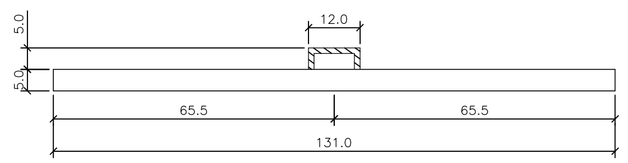

OBS> MEDIDAS EM CENTÍMETROS (cm)

ESCALA	
1/1	
COR	ESP.
Red	0,40
Yellow	1,00
Green	0,50
Cyan	0,30
Blue	0,60
Magenta	0,15
White	0,20
8	0,08
145	0,20
140	0,20

FORMATO A1
ESC. PLOT. 1:1

ESTE DESENHO É PROPRIEDADE DA COMPANHIA ESPÍRITO SANTENSE DE SANEAMENTO – CESAN E NÃO PODE SER COPIADO SEM SUA AUTORIZAÇÃO.

NÚMEROS	TÍTULOS
PRINCIPAIS DESENHOS DE REFERÊNCIA	

Nº	LOCAL	DISCRIMINAÇÃO	DES.	DIV.	GER.	DATA
REVISÃO						

CANCELA E SUBSTITUI O DESENHO NÚMERO:

CANCELADO E SUBSTITUÍDO PELO DESENHO NÚMERO:

CENTRO DE DOCUMENTAÇÃO

RECEBIDO: __/__/__

Nº DOC.: _____ ASS.: _____

APROVAÇÃO CESAN:

ASS.: _____ MATR.: _____

UNID.: _____ DATA: __/__/__

ESTA APROVAÇÃO NAO ISENTA A CONTRATADA DE SUAS RESPONSABILIDADES LEGAIS.

EMITENTE: Fluir engenharia ambiental

PROJETADO:	COORDENADOR:
RENATE WANKE/RICARDO F. GONÇALVES	RICARDO FRANCI GONÇALVES
CREA: 7691-D/3502-D REGIÃO: ES	CREA: 3502-D REGIÃO: ES
DESENHO: MARIO V. COTS	Nº DES. PROJETISTA: ET-1204-N-0076-12
DATA: 24 / 10 / 05	

RESPONSÁVEL TÉCNICO: RICARDO FRANCI GONÇALVES
CREA: 3502-D REGIÃO: ES ART Nº: _____ DATA: _____

EMISSÃO CESAN		DATAS
PROJETADO:		
CREA:		
DESENHADO:		
VERIFICADO:		
DIVISÃO: I-DPC	ENG° MILTON KLEINE	SET/05
GERÊNCIA: I-GEP	ENG° CLAUDIA CONTARATO	SET/05

CESAN Companhia Espírito Santense de Saneamento

MUNICÍPIO: DOMINGOS MARTINS | DISTRITO: ARACÊ | BAIRRO: PEDRA AZUL

EMPREENDIMENTO: SISTEMA DE SANEAMENTO BÁSICO

TÍTULO: AMPLIAÇÃO DO SISTEMA DE ESGOTAMENTO SANITÁRIO DE VILA DE PEDRA AZUL – DOMINGOS MARTINS
CAIXA DE GORDURA: PLANTA BAIXA, CORTES E DETALHES
PROJETO BÁSICO

ESCALA:	FOLHA:	Nº CESAN	REV:
INDICADA	02 / 02	B-0 6 2-0 0 6-9 2-5-X X-0 0 0 6	